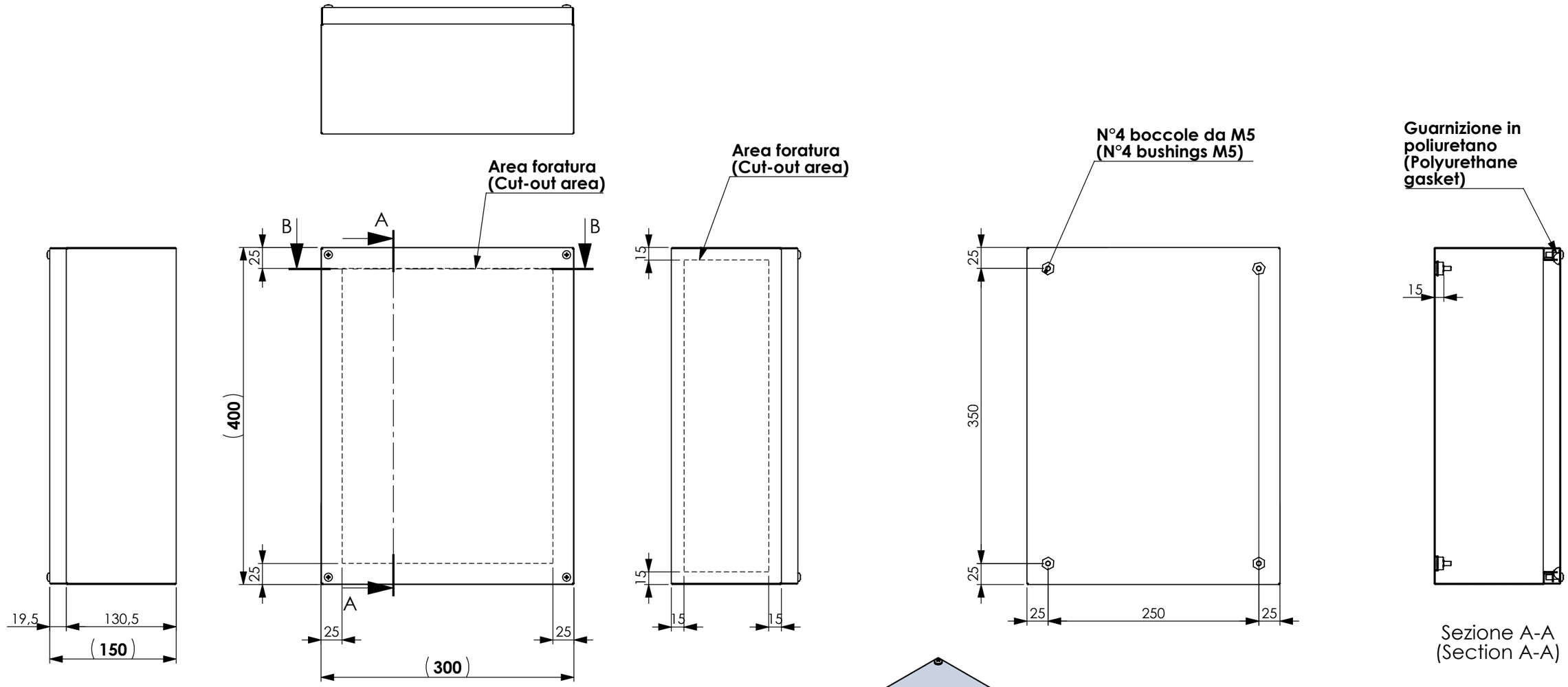

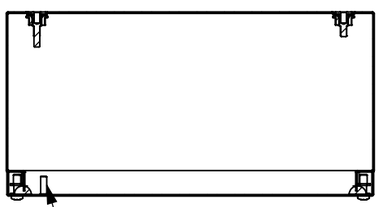

Perno filettato M5x15
(Earthing bolt M5x15)

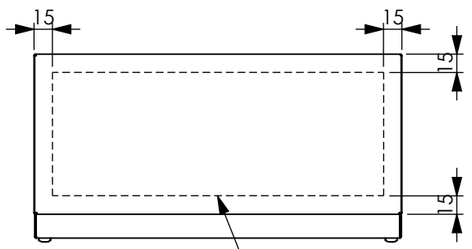

Area foratura
(Cut-out area)

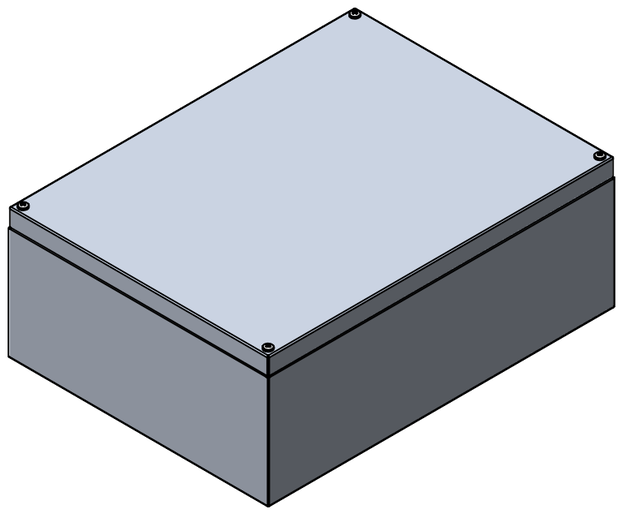

TOLLERANZE GENERALI - ISO 2768-m								
LUNGHEZZE								ANGOLI
m	fino a 10	oltre 10 fino a 50	oltre 50 fino a 120	oltre 120 fino a 400	oltre 400 fino a 1000	oltre 1000 fino a 2000		
media	± 0,1	± 0,2	± 0,3	± 0,5	± 0,8	± 1,50		± 30'

FORMATO	DIMENS.	SCALA
	CODICE	DATA 15-07-2025
		DISEGNATORE U.T.
PESO 4.7456 Kg.		CONTROLL. U.T.

Flextec Srl - Società Unipersonale
Via Villalta, 1 33082 Azzano Decimo (PN) - Italia
P.Iva e C.F. 03585150265 Codice SDI AU7YEU4
Tel. +39 (0434) 420180

La ditta si riserva a termini di legge la proprietà
di questo disegno con divieto di riprodurlo o
comunque di renderlo noto a terzi

FLEXTEC Enclosures Technology

MATERIALE
AISI 304 SB

DENOMINAZIONE
JUNCTION BOXES W300XH400XD150

CODICE
FD304015

1cm A4